Опорная подушка Оп-1

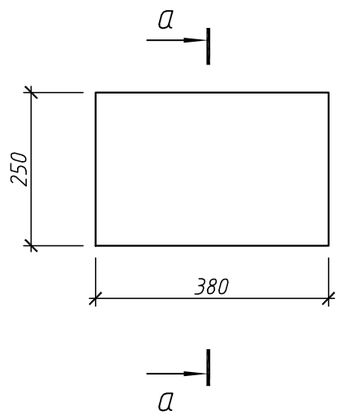

Опорная подушка Оп-2

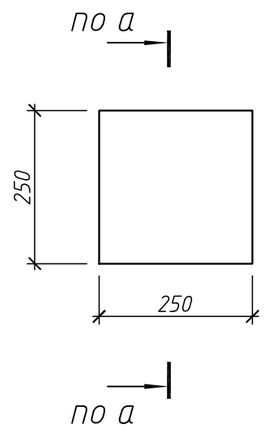

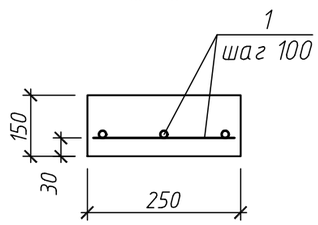

Закладная деталь МН-1

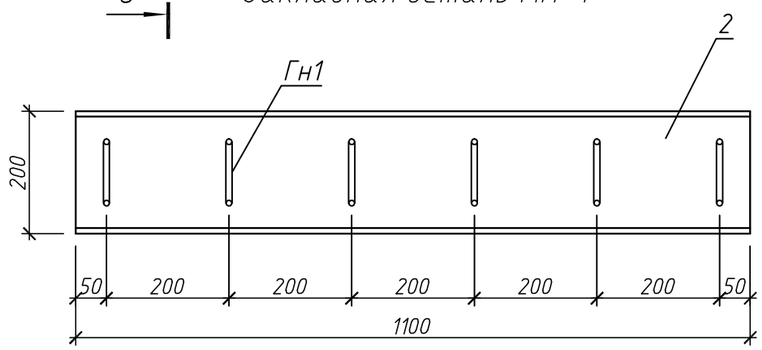

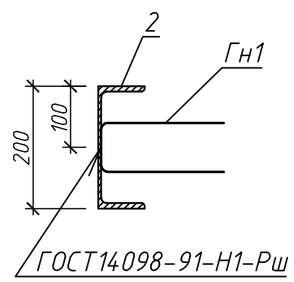

Ведомость деталей

Поз.	Эскиз
Гн1	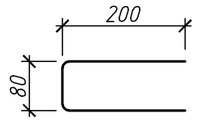

размеры даны по наружным граням стержней

Спецификация элементов на одну опорную подушку

Поз.	Обозначение	Наименование	Кол.	Масса ед., кг	Приме-чание
		Опорная подушка Оп-1			
		Сборочные единицы			
1		⌀10 AIII ГОСТ 5781-82 м.п.	1,9	0,617	
		Материал			
		Бетон класса В15; W4; F100 м3	0,014		
		Опорная подушка Оп-2			
		Сборочные единицы			
1		⌀10 AIII ГОСТ 5781-82 м.п.	1,2	0,617	
		Материал			
		Бетон класса В15; W4; F100 м3	0,009		

Спецификация элементов на закладную деталь МН-1

Поз.	Обозначение	Наименование	Кол.	Масса ед., кг	Приме-чание
1		швеллер 20 ГОСТ 8240-97, L=1100	1	20,2	
Гн1		⌀10 AIII ГОСТ 5781-82, L=480	6	0,3	

Примечания

1. Общие указания см. лист 1.2.
2. Опорные подушки замаркированы на листе 8.
3. Опорные подушки выполнить из бетона класса В15; W4; F100 и армировать сетками из отдельных стержней ⌀10AIII с шагом 100мм. В пересечения стержи соединить вязальной проволкой ⌀1,2-0-С ГОСТ 3282-74.
4. Закладная деталь МН-1 устанавливается в железобетонной площадке Пл-2 (см. лист 11).
4. Марка стали для элементов закладной детали МН-1 - С245.

Изм.	Кол. уч.	Лист	№ док.	Подп.	Дата	РНФ 14-29-00172-1-КР		
						Здание с испытательным стендом по адресу: г.Пермь, ул.Академика Королева, 1		
Разраб.		Жукова				Здание с испытательным стендом	Стадия: Р	Лист: 10 / Листов:
Проверил		Плотников						
Н. контр.		Лядов				Опорная подушкка Оп-1 Опорная подушкка Оп-2 Закладная деталь МН-1	ИМСС УрО РАН	

Взам. инв. №

Подп. и дата

Инв. № подл.

Формат А3